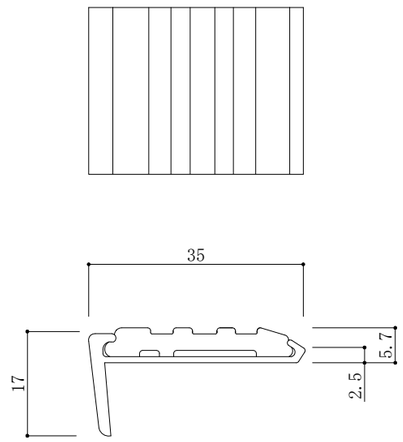

BEP-3525

*ﾌﾗｯﾄｴﾝﾄﾞ有り *R加工不可

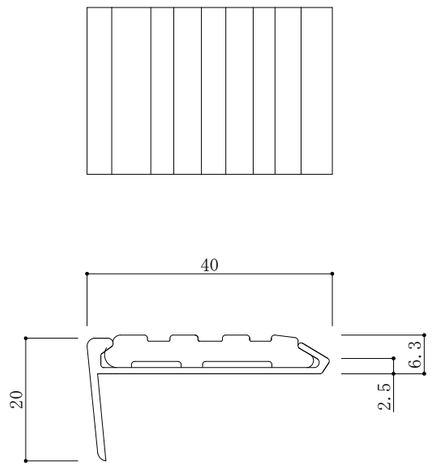

BEP-4025

*ﾌﾗｯﾄｴﾝﾄﾞ有り *R加工不可

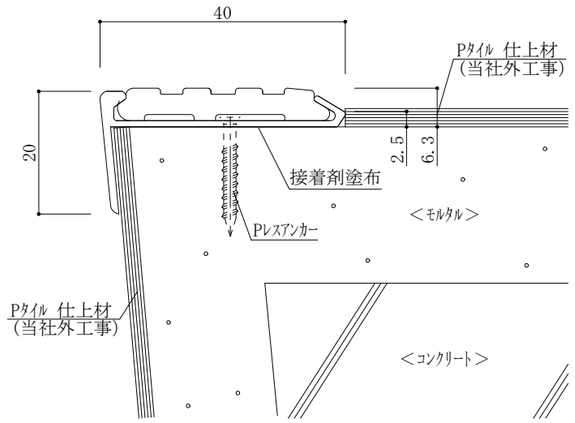

BEP-4025　施工例

商品区分

ﾉﾝｽﾘｯﾌﾟ

製品名

BEP(Pﾀｲﾙ用)
ｱﾝｺｰﾙ/樹脂ﾀｲﾔはめこみ式
(真ちゅう製ﾀｲﾌﾟ)

品番

・BEP-3525
・BEP-4025

図面名

BEP平面図 断面図
及び、取付施工例

仕様

材質:芯材/BEP=真ちゅう押出成形
(ﾊﾞﾌ研磨仕上)
ﾀｲﾔ:樹脂押出成形
定尺:芯金L=3800mm
ﾌﾗｯﾄ加工:L=70mm(別途価格)

ﾀｲﾔｶﾗｰ(常備色):
- □ α-02 ﾀﾞｰｸｸﾞﾚｰ
- □ α-03 ｼﾙﾊﾞｰｸﾞﾚｰ
- □ α-04 ﾊﾟｰﾙｸﾞﾚｰ
- □ α-05 ﾍﾞｰｼﾞｭ
- □ α-06 ｾｰﾌﾃｨｰｲｴﾛｰ
- □ α-09 ｺｺｱﾌﾞﾗｳﾝ
- □ α-11 ﾀﾞｰｸﾌﾞﾗｳﾝ
- □ α-13 ﾁｬｲﾆｰｽﾞﾚｯﾄﾞ
- □ α-17 ﾘｰﾌｸﾞﾘｰﾝ

(受注生産色):
- □ α-01 ﾌﾞﾗｯｸ
- □ α-10 ﾁｮｺﾚｰﾄﾌﾞﾗｳﾝ
- □ α-14 ﾛｲﾔﾙﾌﾞﾙｰ
- □ α-18 ｴﾒﾗｰﾄﾞｸﾞﾘｰﾝ

縮尺

1/1

ﾌｧｲﾙNO.　(ﾀﾞｳﾝﾛｰﾄﾞ時)

01-BEP-3525

アトラスark
株式会社

本製品は改良の為予告なしに変更する事があります。:図面ｻｲｽﾞ　A3