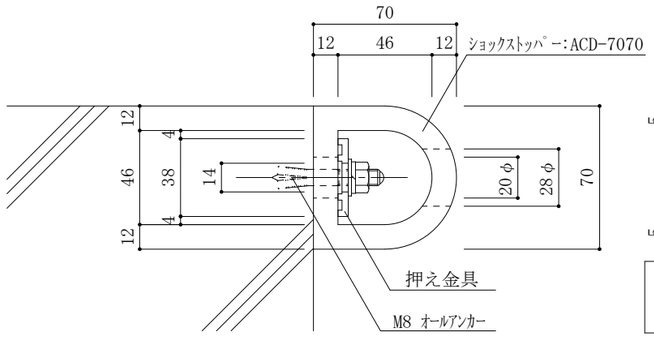

ACD-7070 詳細図

*尚、現場の状況、取付下地により
取付方法、取付ﾈｼﾞの種類、全長等は異なります。

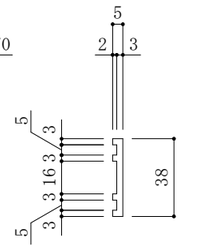

押え金具
材質：ｱﾙﾐ

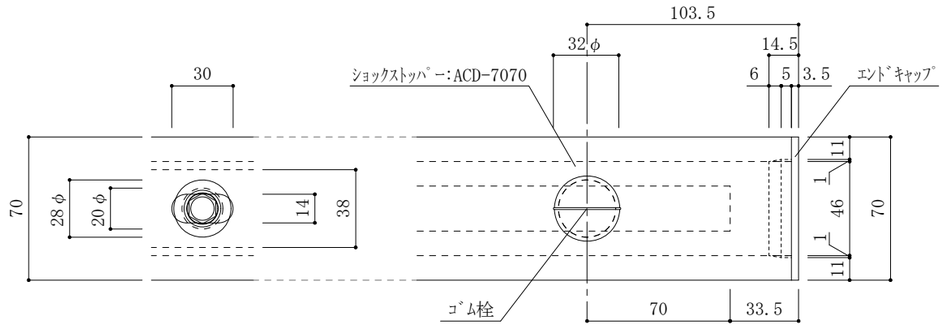

各部材展開(正面)図

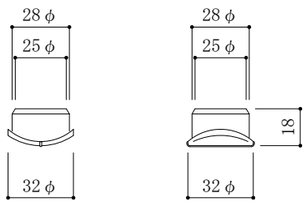

ｺﾞﾑ栓 詳細図
(材質:合成ｺﾞﾑ ・色はﾌﾞﾗｯｸのみ。)

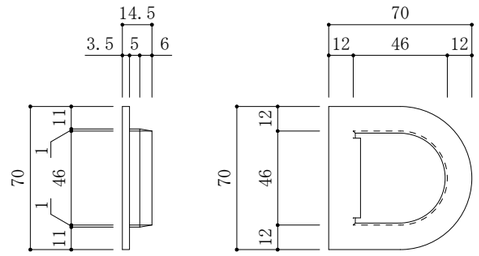

ｴﾝﾄﾞｷｬｯﾌﾟ 詳細図
(材質:合成ｺﾞﾑ ・色はﾌﾞﾗｯｸのみ。)

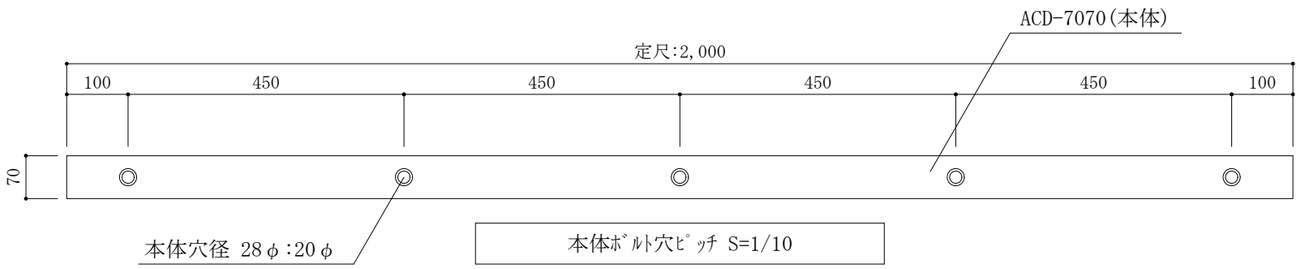

本体ﾎﾞﾙﾄ穴ﾋﾟｯﾁ S=1/10

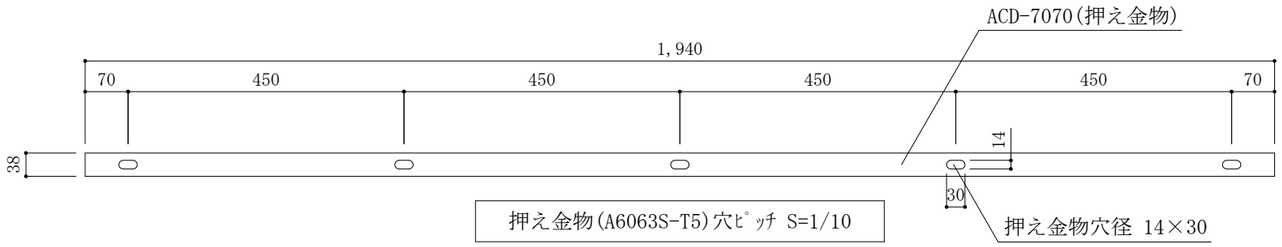

押え金物(A6063S-T5)穴ﾋﾟｯﾁ S=1/10

商品区分
衝撃吸収材・保護材

品番(製品名)
ｼｮｯｸｽﾄｯﾊﾟｰ
ACD-7070

図面名
ｼｮｯｸｽﾄｯﾊﾟｰ:ACD-7070
及び、ｵﾌﾟｼｮﾝ図

仕様

ｼｮｯｸｽﾄｯﾊﾟｰ:ACD-7070
材質(本体):合成ｺﾞﾑ製
(押え金物):ｱﾙﾐ

ｶﾗｰ:ﾌﾞﾗｯｸ

定尺:2,000mm

ｴﾝﾄﾞｷｬｯﾌﾟ・ﾎﾞﾙﾄｷｬｯﾌﾟはｵﾌﾟｼｮﾝですので、
ご用命の節は係員までお申し出ください。
(ｱﾝｶｰﾎﾞﾙﾄは別途。)

ｱﾝｶｰ全長は下地強度により異なります。

縮尺
1/3

ﾌｧｲﾙNo.(DL時)
06-ACD-7070

アトラスark
株式会社

本製品は改良の為予告なしに変更する事があります。：図面ｻｲｽﾞ A3