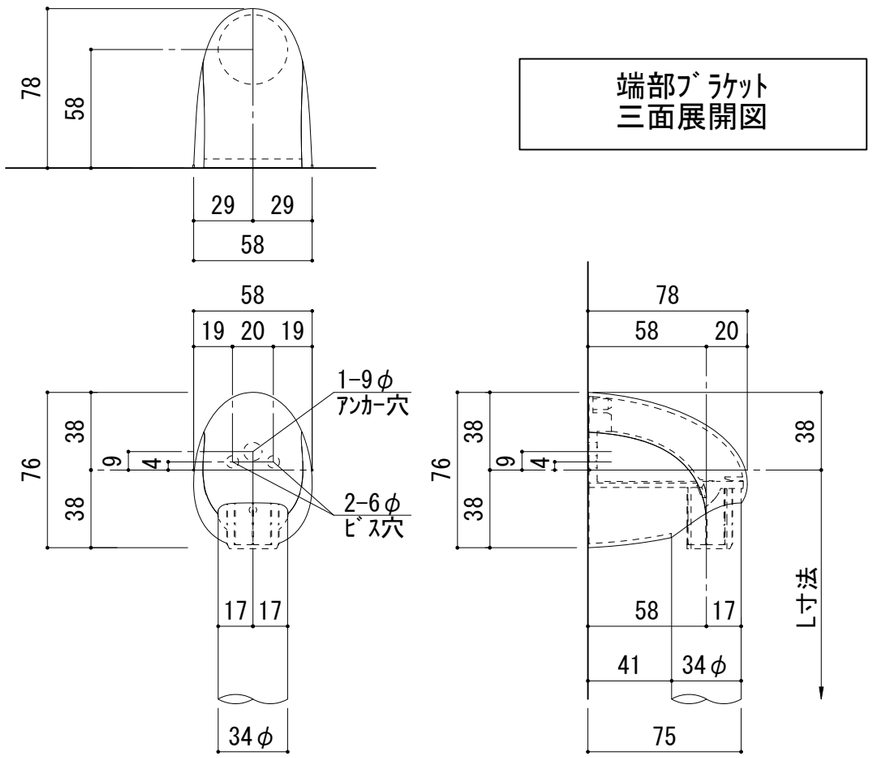

端部ﾌﾞﾗｹｯﾄ 三面展開図

[端部ﾌﾞﾗｹｯﾄ]

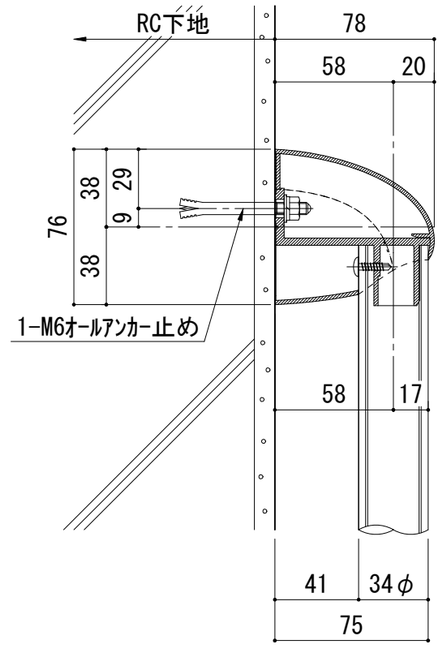

RC下地(ﾓﾙﾀﾙ仕上)
取付詳細図

[端部ﾌﾞﾗｹｯﾄ]

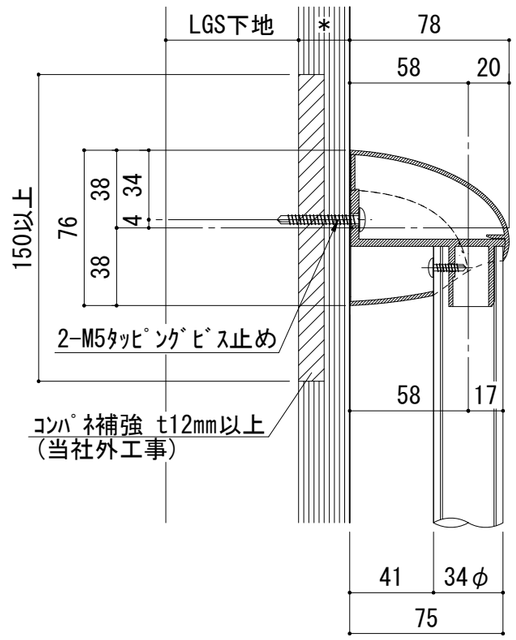

LGS下地(石膏ﾎﾞｰﾄﾞ仕上)
ｺﾝﾊﾟﾈ補強 取付詳細図

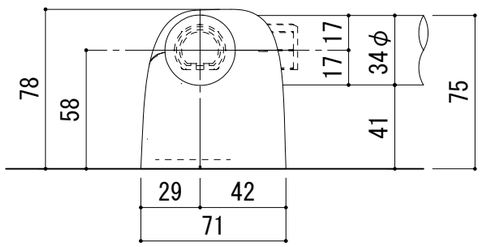

90° ｺｰﾅｰﾌﾞﾗｹｯﾄ 三面展開図

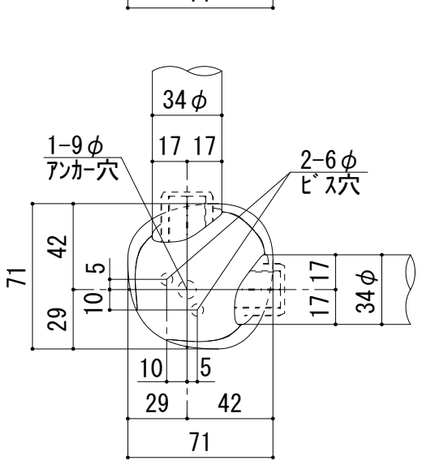

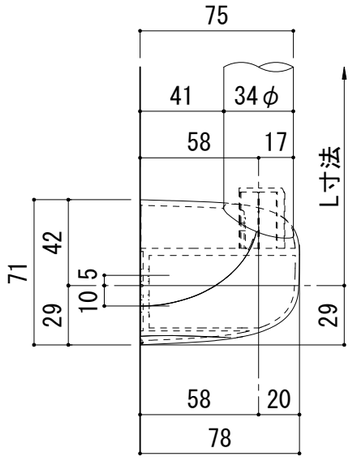

[90° ｺｰﾅｰﾌﾞﾗｹｯﾄ]

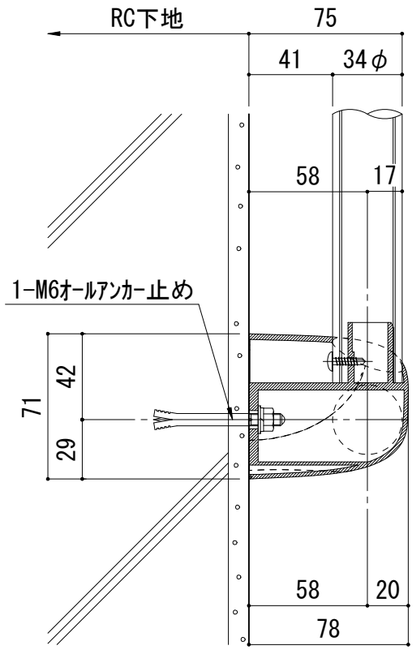

RC下地(ﾓﾙﾀﾙ仕上)
取付詳細図

[90° ｺｰﾅｰﾌﾞﾗｹｯﾄ]

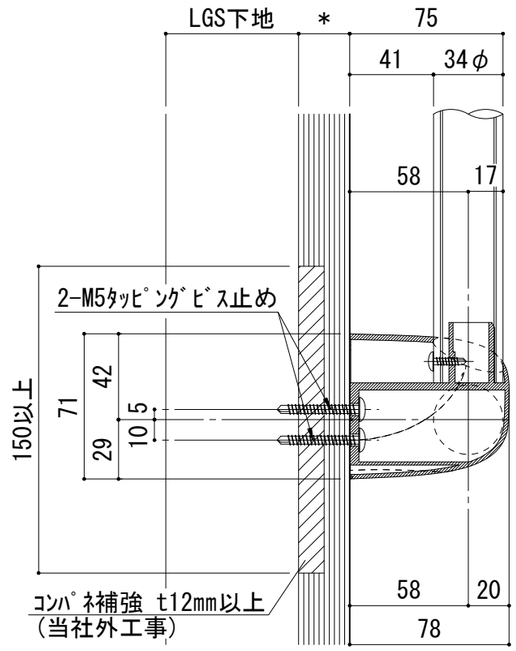

LGS下地(石膏ﾎﾞｰﾄﾞ仕上)
ｺﾝﾊﾟﾈ補強 取付詳細図

商品区分
住宅用 補助手すり
aqua(ｱｸｱ)ｼﾘｰｽﾞ

品番(製品名)
iQ 端部ﾌﾞﾗｹｯﾄ/90° ｺｰﾅｰﾌﾞﾗｹｯﾄ

図面名
iQ 端部ﾌﾞﾗｹｯﾄ/90° ｺｰﾅｰﾌﾞﾗｹｯﾄ
三面展開・取付詳細図-1

製品仕様／材質

●手すり本体 φ34
[芯材] :SUS304 27.2φ×t1.0
[被膜] :軟質塩化ﾋﾞﾆｰﾙ(抗菌剤配合)
[端部ﾌﾞﾗｹｯﾄ/90° ｺｰﾅｰﾌﾞﾗｹｯﾄ] :ABS樹脂

【ｶﾗｰﾊﾞﾘｴｰｼｮﾝ】
□ ﾋﾟｭｱﾎﾜｲﾄ(PW)
□ ｱｲﾎﾞﾘｰ(AW)
□ ﾍﾞｰｼﾞｭ(BU)

□ ﾗｲﾄ(木目調)
□ ﾅﾁｭﾗﾙ(木目調)

□COLOOR CHOICE(ｵﾌﾟｼｮﾝ)
・BAR(手すりｶﾗｰ)
□PW □AW □BU □Natural □Light
・BASE(ﾌﾞﾗｹｯﾄﾍﾞｰｽｶﾗｰ)
□PW □AW □BU □Natural □Light
・CAP(ﾌﾞﾗｹｯﾄｷｬｯﾌﾟｶﾗｰ)
□PW □AW □BU □Natural □Light

縮尺
1/3

ﾌｧｲﾙNo.(DL時)
iQ-syosai-1

アトラスark
株式会社

本製品は改良の為、予告なしに変更する事があります。:図面ｻｲｽﾞA3