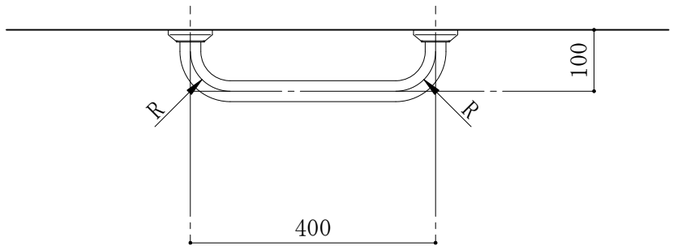

ASH-604

R：曲げ芯（φ34ﾊﾟｲﾌﾟ手すり）＝65R
R：曲げ芯（φ38ﾊﾟｲﾌﾟ手すり）＝70R

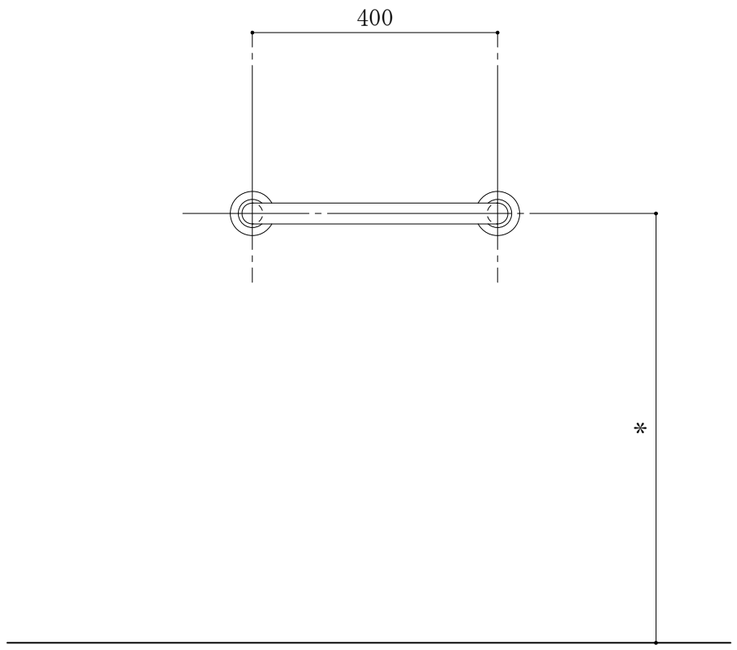

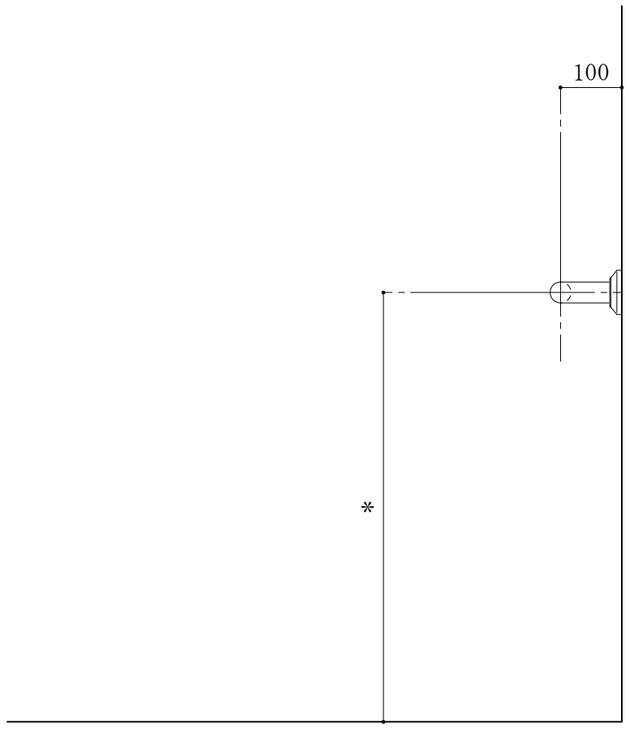

商品区分	補助手摺 ｻﾎﾟｰﾄﾎﾙﾀﾞｰ
品番(製品名)	ASH-604
図面名	ASH-604:平面・展開図
仕様	材質:SUS 304 ﾊﾟｲﾌﾟ外径:□φ34×t1.5 □φ38×t1.5 仕上:□ﾊﾞﾌ □ﾍｱｰﾗｲﾝ
縮尺	1/10
ﾌｧｲﾙNo.(DL時)	05-ASH-604

アトラスark
株式会社

本製品は改良の為、予告なしに変更する事があります。:図面ｻｲｽﾞA3