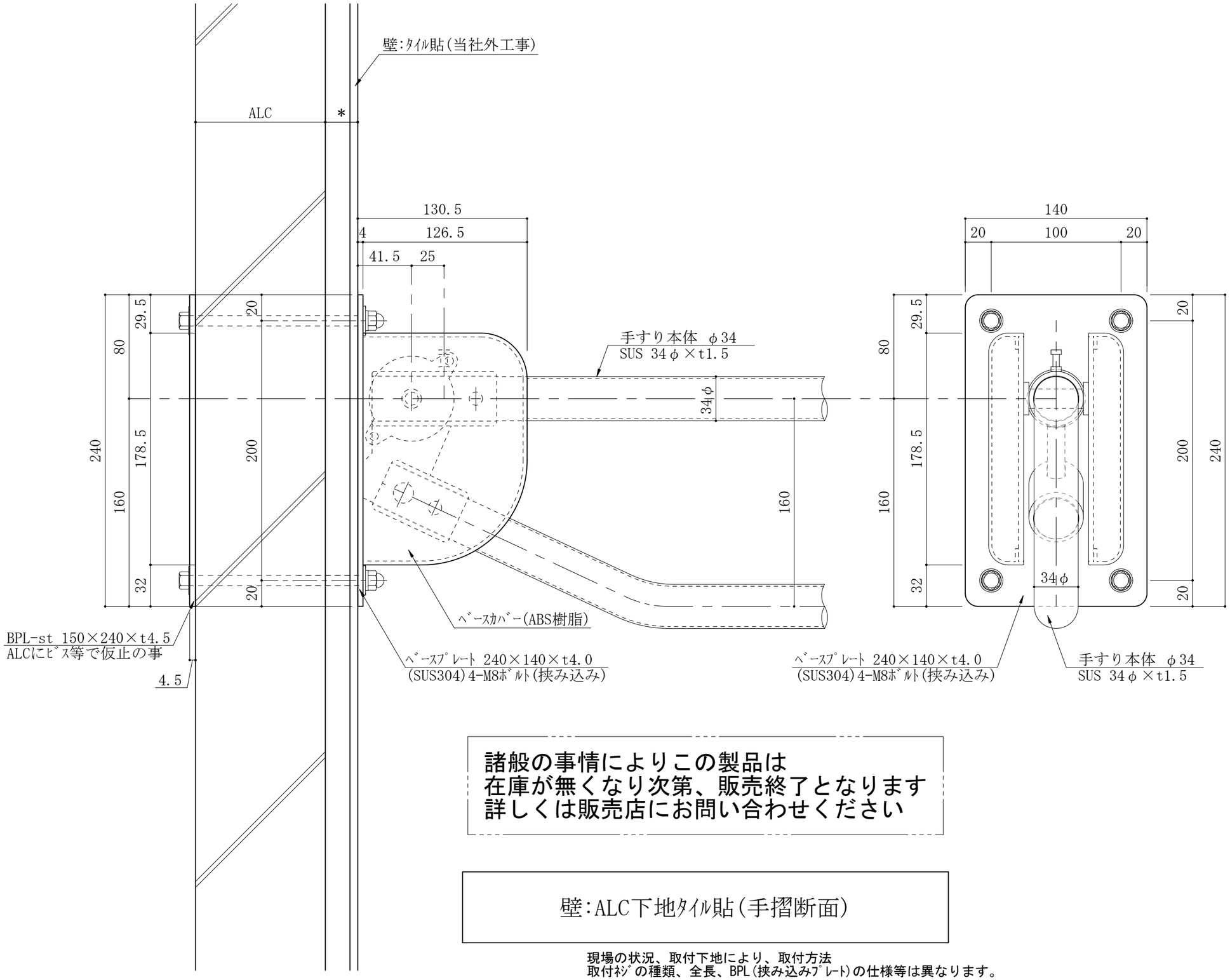

諸般の事情によりこの製品は
在庫が無くなり次第、販売終了となります
詳しくは販売店にお問い合わせください

壁:ALC下地ﾀｲﾙ貼(手摺断面)

現場の状況、取付下地により、取付方法
取付ﾈｼﾞの種類、全長、BPL(挟み込みﾌﾟﾚｰﾄ)の仕様等は異なります。

商品区分	補助手摺 ｻﾎﾟｰﾄﾎﾙﾀﾞｰ
品番(製品名)	ASH-110A
図面名	ASH-110A:断面図

材質:SUS 304

ﾊﾟｲﾌﾟ外径:□φ34×t1.5
(ﾊﾟｲﾌﾟ外径:32･38φは製作不可)
ﾍﾞｰｽｶﾊﾞｰ:ABS樹脂
ﾍﾞｰｽﾌﾟﾚｰﾄ:SUS304

仕上:ﾍｱｰﾗｲﾝ

縮尺	1/3
ﾌｧｲﾙNo.(DL時)	04-ASH-110A-(4)

アトラスark
株式会社

本製品は改良の為、予告なしに変更する事があります。:図面ｻｲｽﾞA3