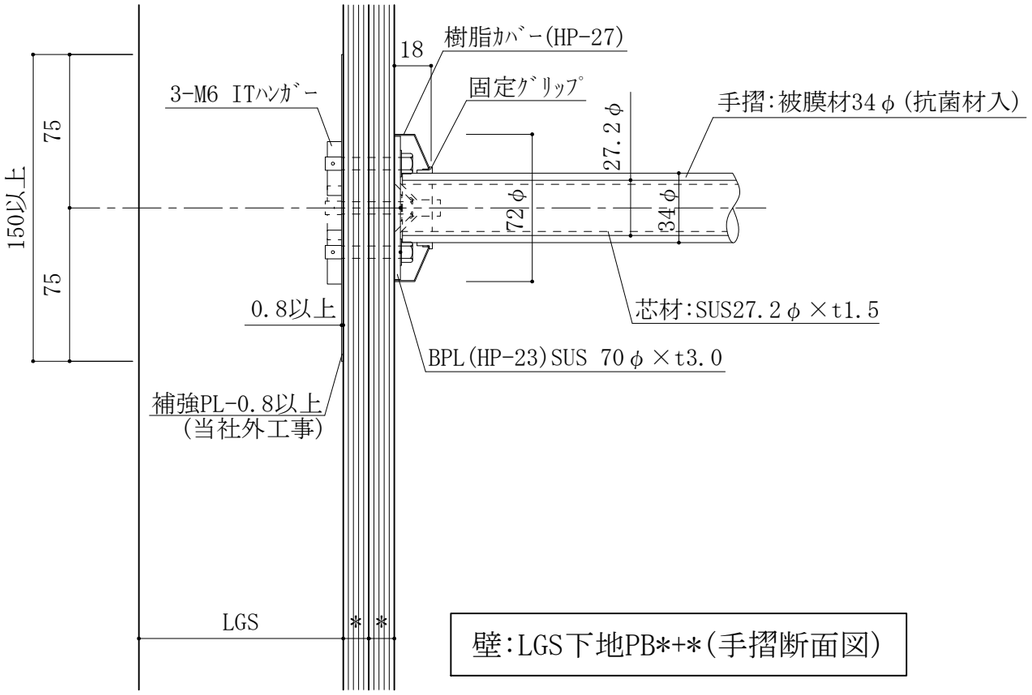

壁:LGS下地PB*+*(手摺断面図)

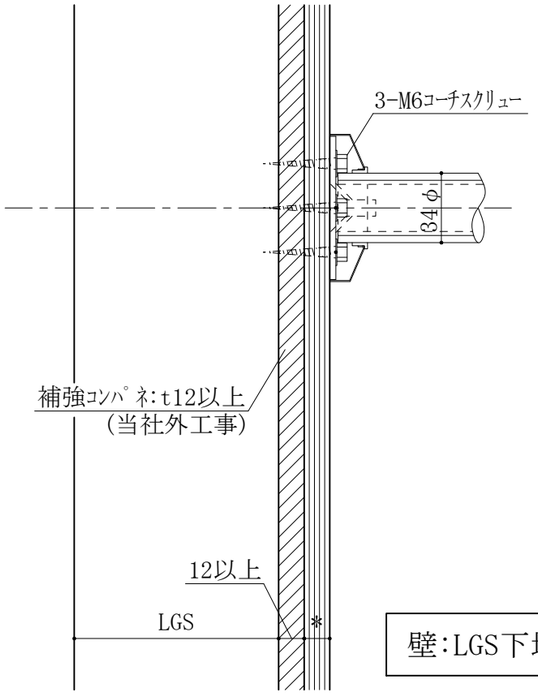

壁:LGS下地PB*+*(手摺断面図)

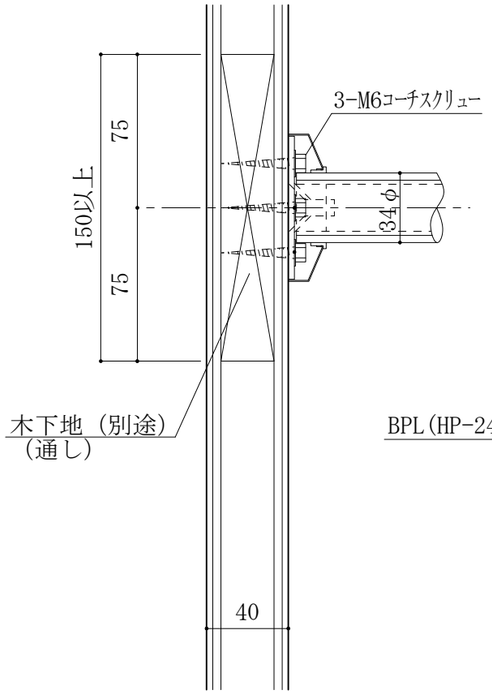

壁:ﾌﾞｰｽﾊﾟﾈﾙ(手摺断面図)

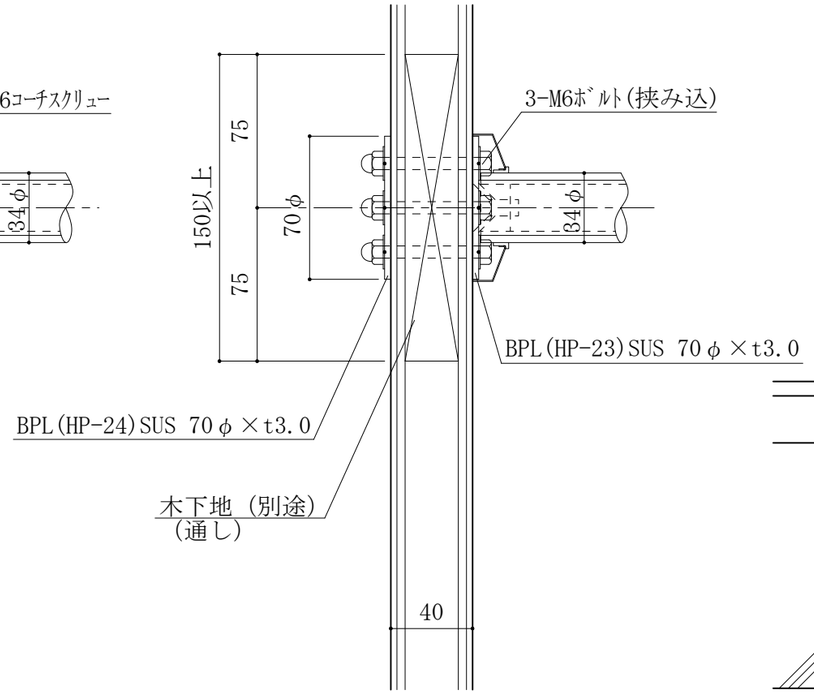

壁:ﾌﾞｰｽﾊﾟﾈﾙ(手摺断面図)

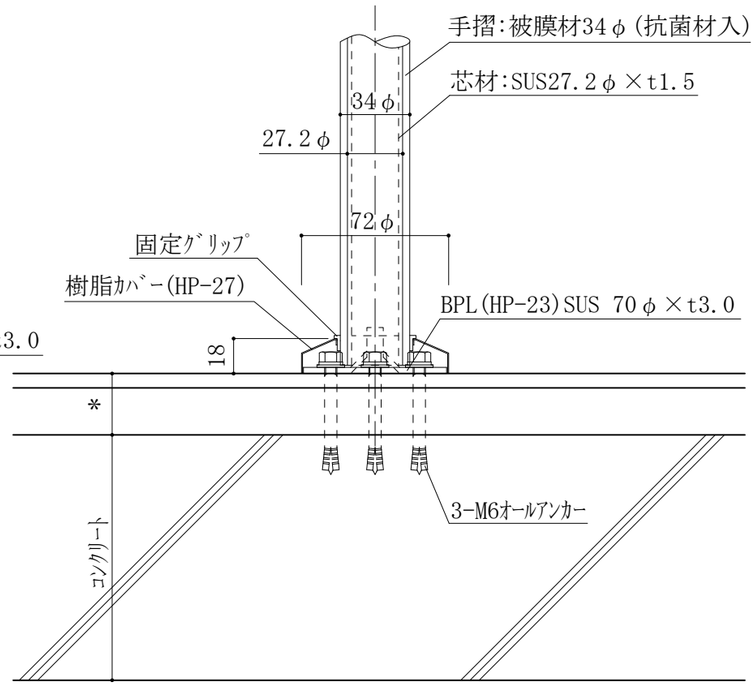

床:ｺﾝｸﾘｰﾄ下地(手摺断面図)

商品区分	補助手摺 ｿﾌﾄｻﾎﾟｰﾄﾎﾙﾀﾞｰ
品番(製品名)	SSH(WSH)
図面名	SSH(WSH)-断面図

仕様

●手すり本体　φ34
材質(芯材):SUS 304
材質(皮膜):軟質塩化ﾋﾞﾆｰﾙ(抗菌剤配合)
ﾊﾟｲﾌﾟ(外径):34φ
肉厚(芯材):SUS304 27.2φ×t1.5

【ｶﾗｰﾊﾞﾘｴｰｼｮﾝ】
□ ﾋﾟｭｱﾎﾜｲﾄ(PW)
□ ｱｲﾎﾞﾘｰ(AW)
□ ﾍﾞｰｼﾞｭ(BU)

□ ﾗｲﾄ(木目調)
□ ﾅﾁｭﾗﾙ(木目調)

縮尺	1/3
ﾌｧｲﾙNo.(DL時)	04-SSH-danmen-(2)

アトラスark 株式会社

本製品は改良の為、予告なしに変更する事があります。:図面ｻｲｽﾞA3