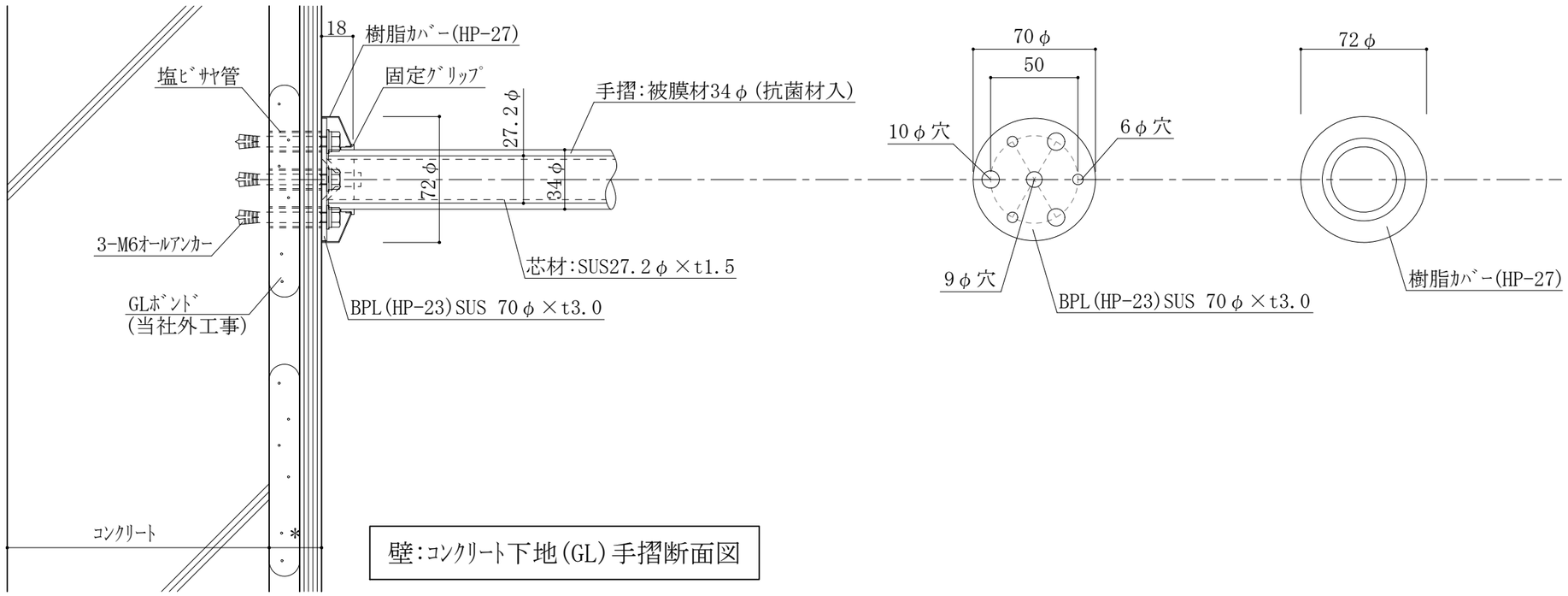

壁:ｺﾝｸﾘｰﾄ下地(GL)手摺断面図

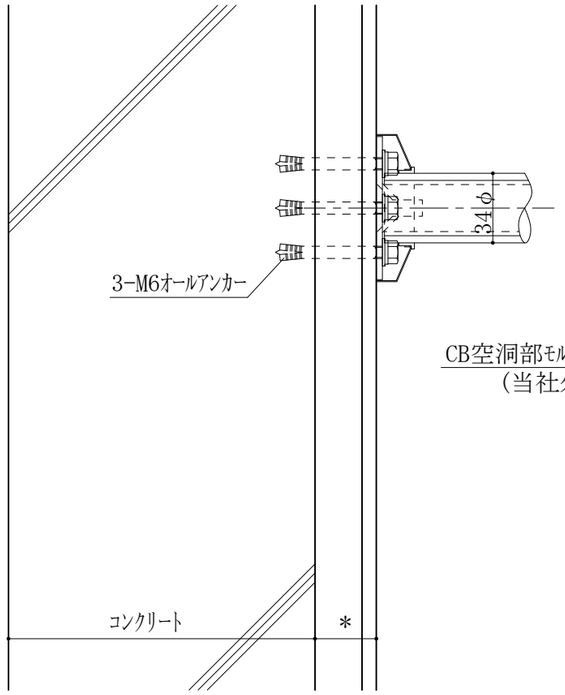

壁:ｺﾝｸﾘｰﾄ下地ﾀｲﾙ貼(手摺断面図)

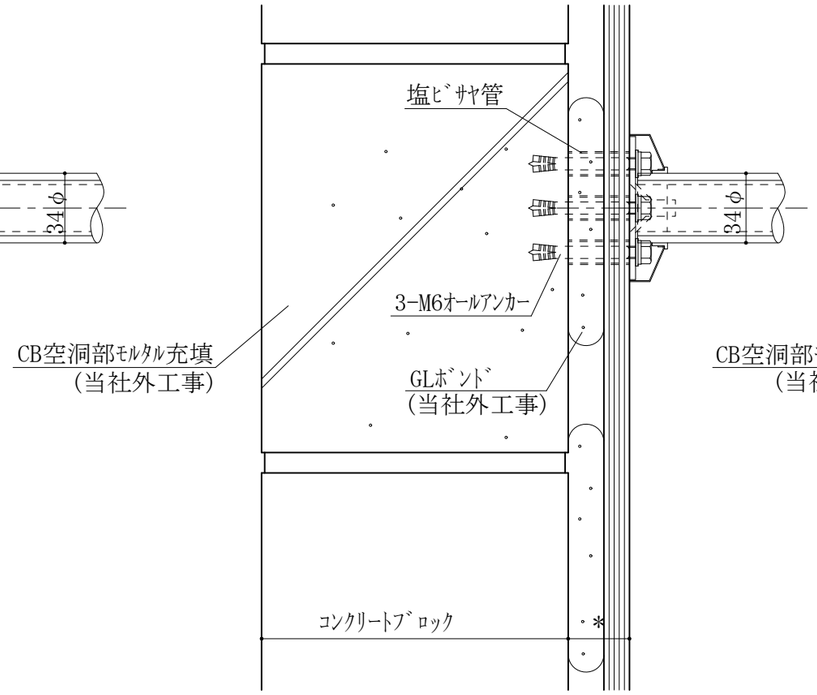

壁:CB下地(GL)手摺断面図

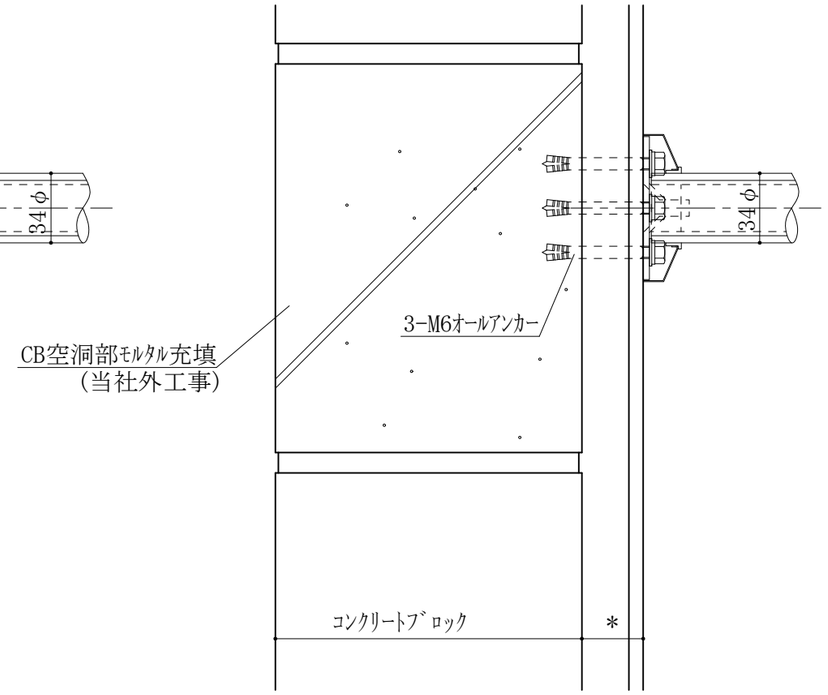

壁:CB下地ﾀｲﾙ貼(手摺断面図)

商品区分

補助手摺 ｿﾌﾄｻﾎﾟｰﾄﾎﾙﾀﾞｰ

品番(製品名)

SSH(WSH)

図面名

SSH(WSH)-断面図

仕様

●手すり本体　φ34
材質(芯材):SUS 304
材質(皮膜):軟質塩化ﾋﾞﾆｰﾙ(抗菌剤配合)
ﾊﾟｲﾌﾟ(外径):34φ
肉厚(芯材):SUS304 27.2φ×t1.5

【ｶﾗｰﾊﾞﾘｴｰｼｮﾝ】
☐ ﾋﾟｭｱﾎﾜｲﾄ(PW)
☐ ｱｲﾎﾞﾘｰ(AW)
☐ ﾍﾞｰｼﾞｭ(BU)

☐ ﾗｲﾄ(木目調)
☐ ﾅﾁｭﾗﾙ(木目調)

縮尺

1/3

ﾌｧｲﾙNo.(DL時)

04-SSH-danmen-(1)

アトラスark
株式会社

本製品は改良の為、予告なしに変更する事があります。:図面ｻｲｽﾞA3