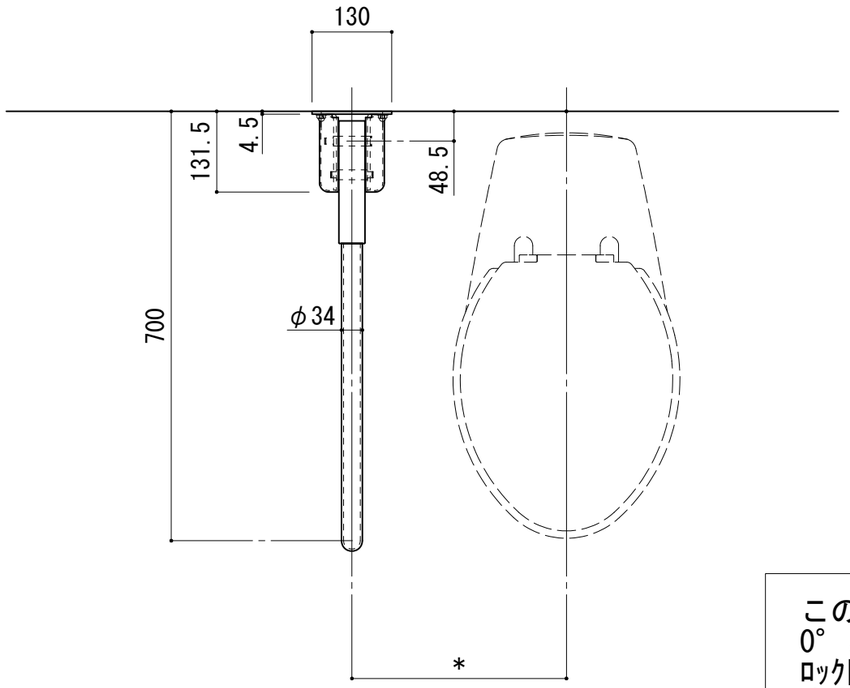

SSH(WSH)-120A(ﾛｯｸ付 縦可動式補助手すり)

この縦可動式手摺りは
0°と90°の位置で
ﾛｯｸ固定されます。
中間の位置では
ﾛｯｸ固定されません。
ﾛｯｸ解除は⇦の方向に
ﾚﾊﾞｰを動かして下さい

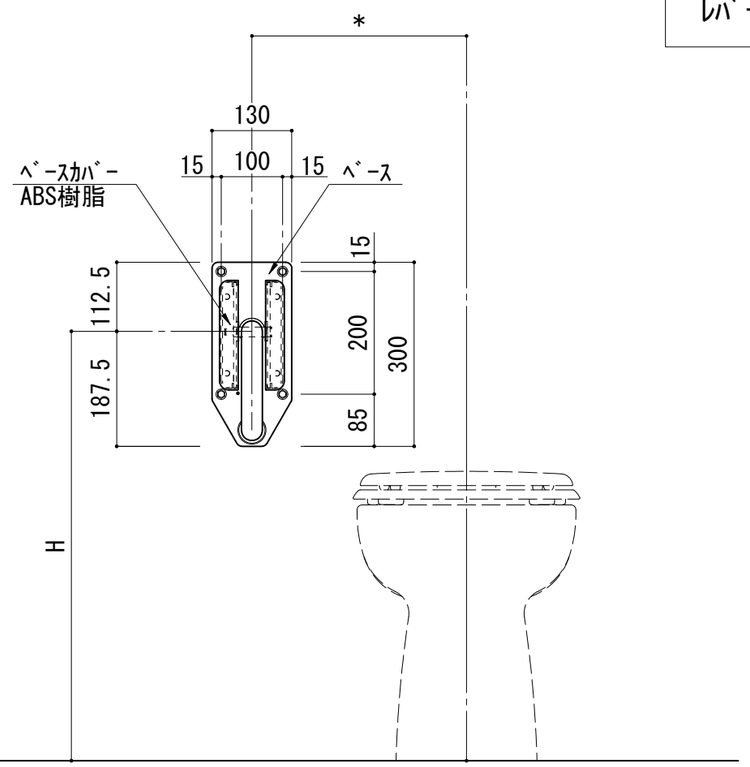

使用位置 90°

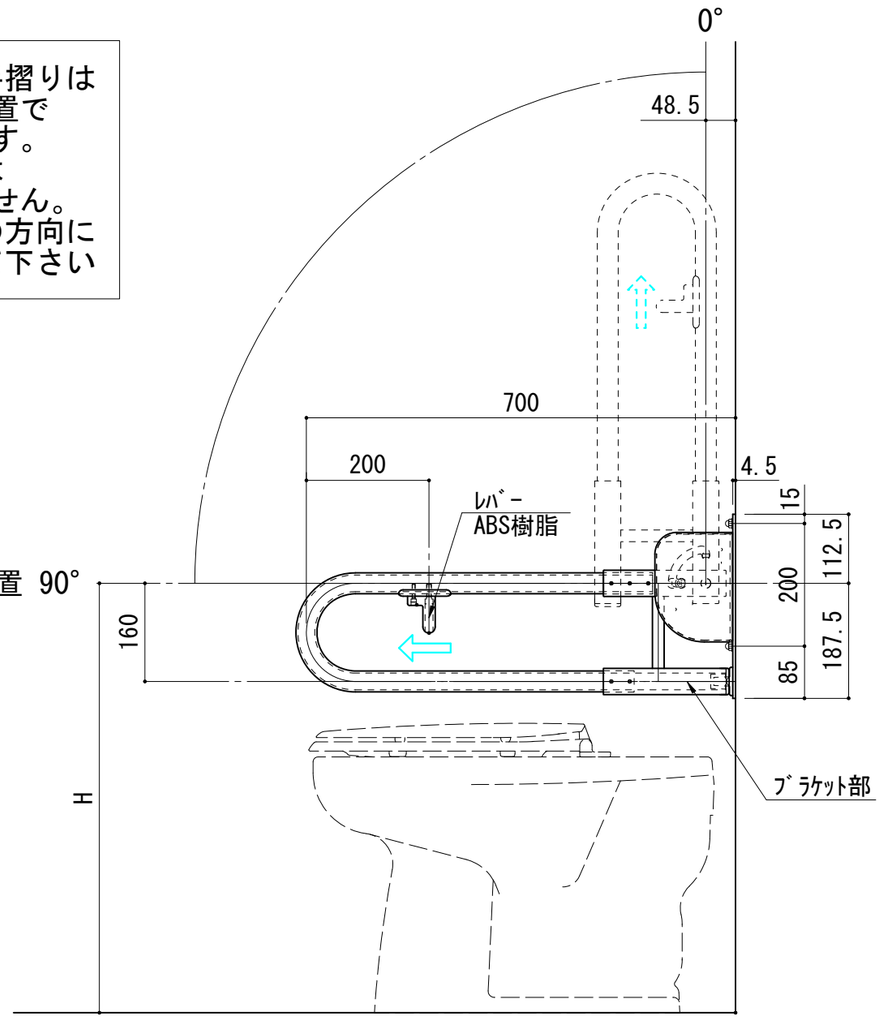

商品区分	補助手摺り ｿﾌﾄｻﾎﾟｰﾄﾎﾙﾀﾞｰ
品番(製品名)	SSH(WSH)-120A
図面名	SSH(WSH)-120A:平面・展開図

仕様

●手摺り本体
材質(芯材):SUS 304
肉厚(芯材):SUS304 φ27.2×t1.5
材質(被膜):軟質塩化ﾋﾞﾆｰﾙ(抗菌剤配合)
手摺り(外径):φ34

ﾍﾞｰｽｶﾊﾞｰ:ABS樹脂 (色:ｱｲﾎﾞﾘｰ)
ﾍﾞｰｽ:SPHC
[表面処理]ｶﾁｵﾝ電着塗装
(色:ｱｲﾎﾞﾘｰ)
ﾌﾞﾗｹｯﾄ部:STK
[表面処理]ｶﾁｵﾝ電着塗装
(色:ｱｲﾎﾞﾘｰ)
ﾚﾊﾞｰ:ABS樹脂
[表面処理]ｴﾝﾎﾞｽ加工
(色:ｸﾞﾚｰ)

【手摺り本体(φ34) ｶﾗｰﾊﾞﾘｴｰｼｮﾝ】
●SSH-120A
□ ﾋﾟｭｱﾎﾜｲﾄ(PW)
□ ｱｲﾎﾞﾘｰ(AW)
□ ﾍﾞｰｼﾞｭ(BU)

●WSH-120A
□ ﾗｲﾄ(木目調)
□ ﾅﾁｭﾗﾙ(木目調)

縮尺	1/10
ﾌｧｲﾙNo.(DL時)	04-SSH-120A-(1)

アトラスark
株式会社

本製品は改良の為、予告なしに変更する事があります。:図面ｻｲｽﾞA3