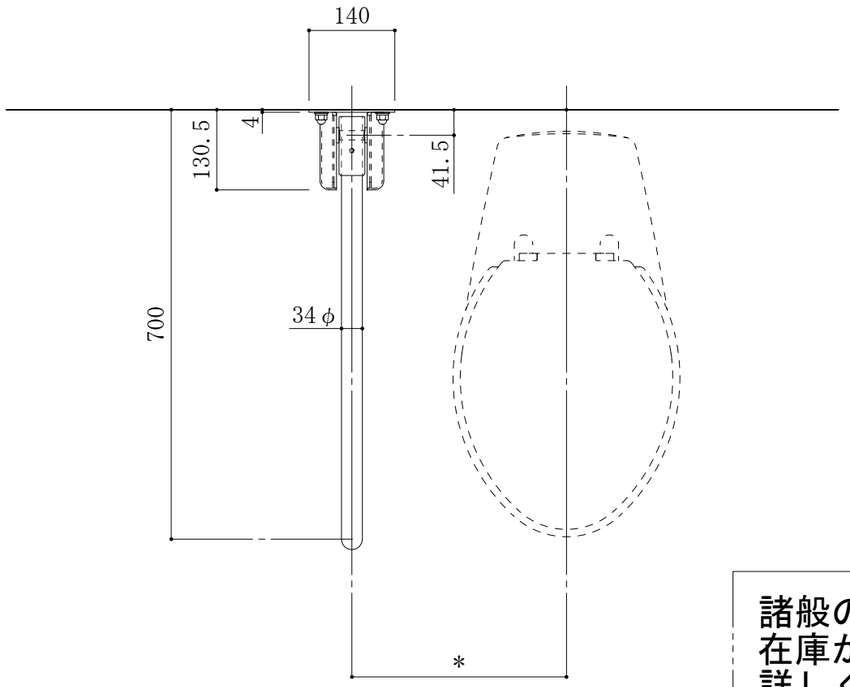

SSH(WSH)-110A(縦可動式補助手すり)

諸般の事情によりこの製品は
在庫が無くなり次第、販売終了となります
詳しくは販売店にお問い合わせください

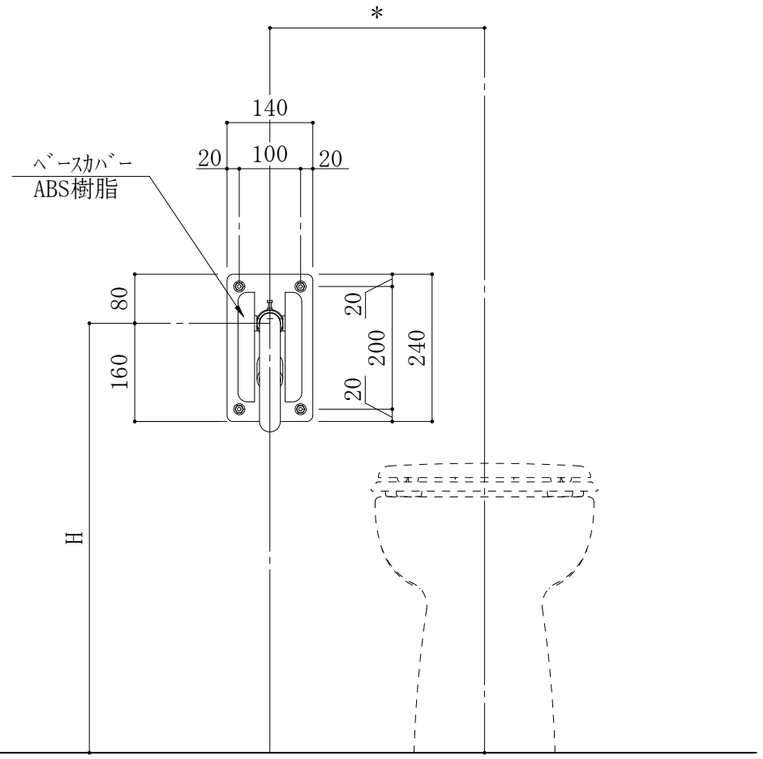

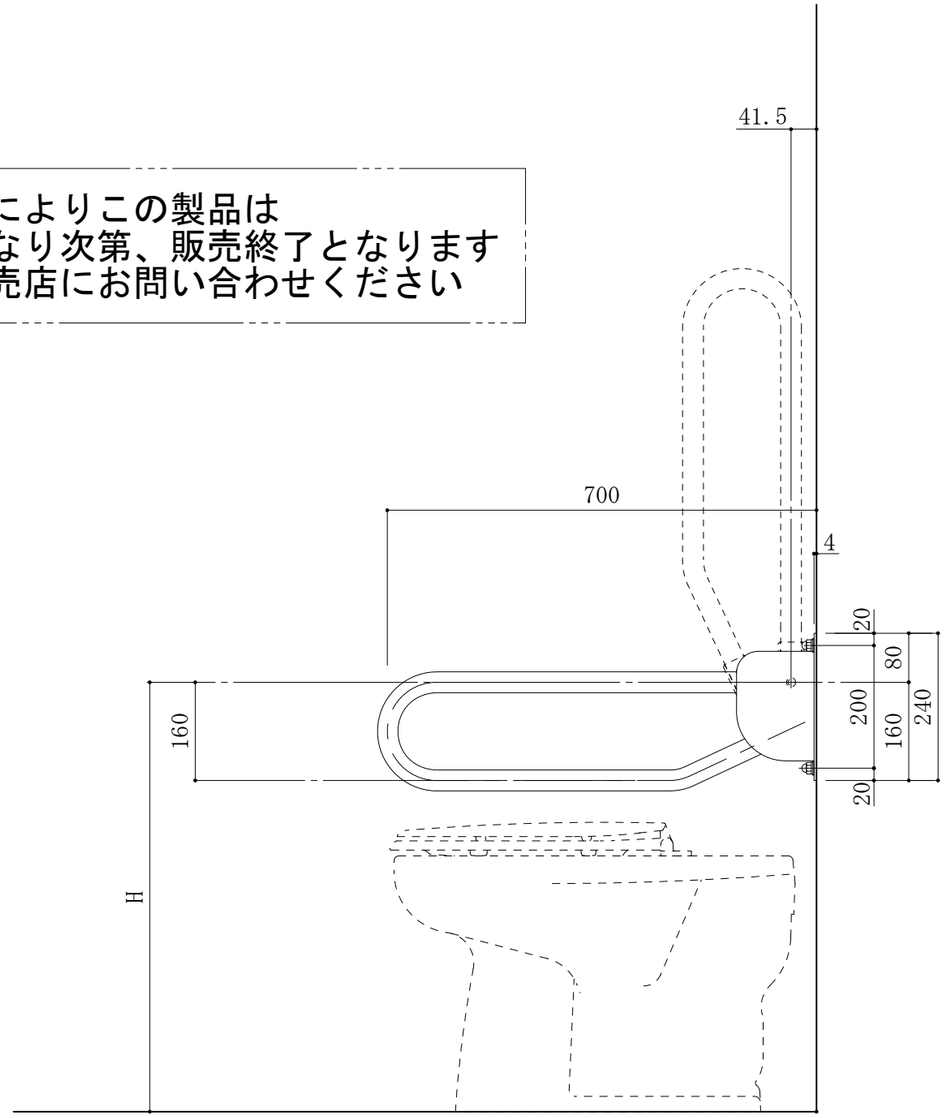

商品区分

補助手摺 ｿﾌﾄｻﾎﾟｰﾄﾎﾙﾀﾞｰ

品番(製品名)

SSH(WSH)-110A

図面名

SSH(WSH)-110A:平面・展開図

仕様

●手すり本体　φ34
材質(芯材):SUS 304
材質(皮膜):軟質塩化ﾋﾞﾆｰﾙ(抗菌剤配合)
ﾊﾟｲﾌﾟ(外径):34φ
肉厚(芯材):SUS304 27.2φ×t1.5
ﾍﾞｰｽｶﾊﾞｰ:ABS樹脂
ﾍﾞｰｽ:SUS304

【ｶﾗｰﾊﾞﾘｴｰｼｮﾝ】
●SSH-110A
□ ﾋﾟｭｱﾎﾜｲﾄ(PW)
□ ｱｲﾎﾞﾘｰ(AW)
□ ﾍﾞｰｼﾞｭ(BU)

●WSH-110A
□ ﾗｲﾄ(木目調)
□ ﾅﾁｭﾗﾙ(木目調)

縮尺

1/10

ﾌｧｲﾙNo.(DL時)

04-SSH-110A-(1)

アトラスark
株式会社

本製品は改良の為、予告なしに変更する事があります。:図面ｻｲｽﾞA3