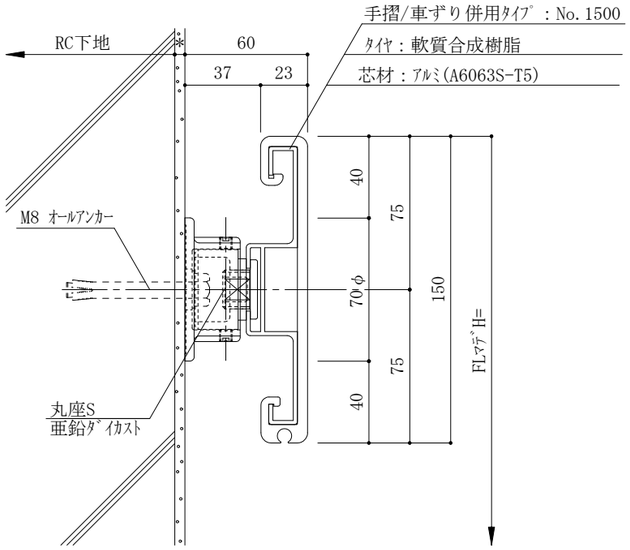


RC下地

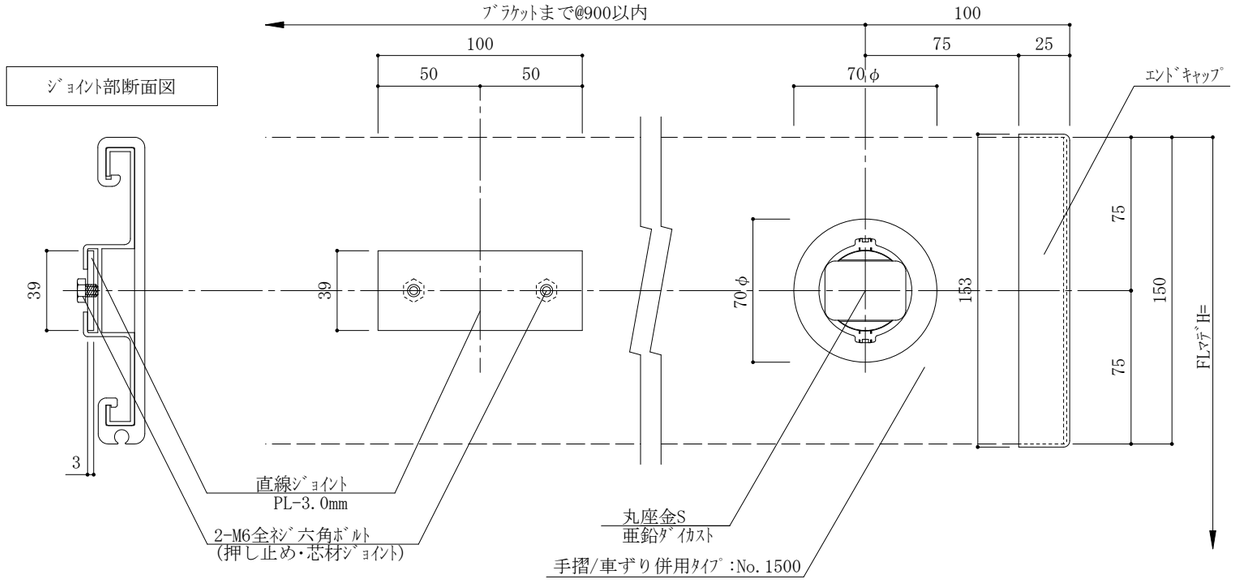


各部材展開(正面)図

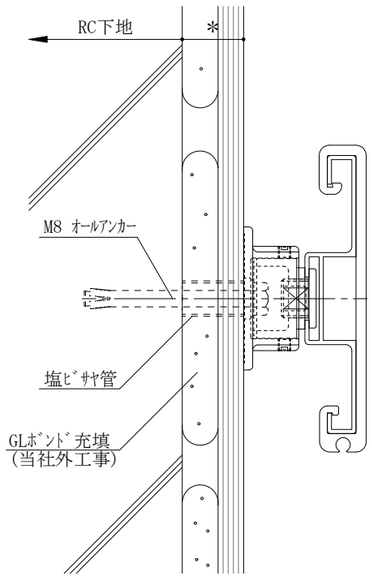


RC下地 PB＊(GL工法)

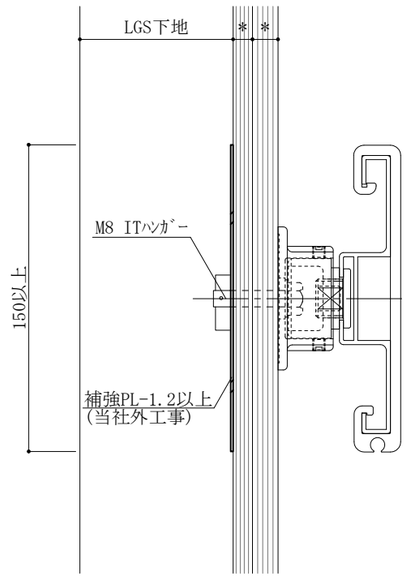


LGS下地　PB *+* (鉄板補強)

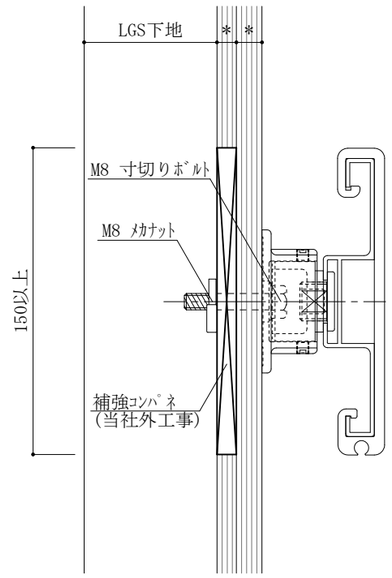


LGS下地　PB *+* (ｺﾝﾊﾟﾈ補強)

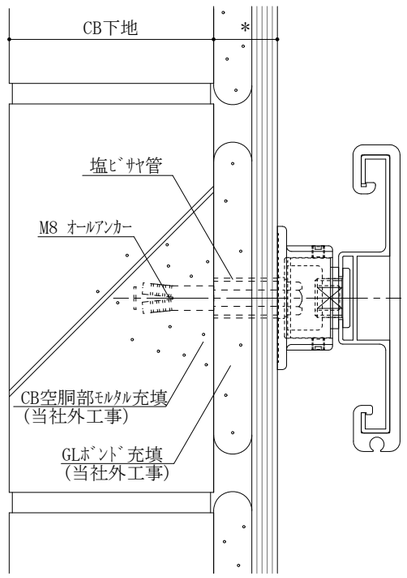


CB下地 PB＊(GL工法)

商品区分

ﾘﾝﾀﾞｰﾌﾟﾛﾃｸﾀｰ

品番(製品名)

No.1500
丸座金S

図面名

No.1500・丸座金S
下地別取付断面詳細図

仕様

手摺/車ずり併用ﾀｲﾌﾟ：No.1500

本体：軟質合成樹脂(抗菌剤配合)
芯材：ｱﾙﾐ(A6063S-T5)

ﾌﾞﾗｹｯﾄ：丸座金S
材質：亜鉛ﾀﾞｲｶｽﾄ

定尺(芯材)：2,000mm

その他の部材：
90° 出隅ｺｰﾅｰ金具(ｱﾙﾐﾀﾞｲｶｽﾄ)
直線ｼﾞｮｲﾝﾄ
ｴﾝﾄﾞｷｬｯﾌﾟ

ｶﾗｰ：5色
(受注生産色)
□ α-03 ｼﾙﾊﾞｰｸﾞﾚｰ
□ α-04 ﾊﾟｰﾙｸﾞﾚｰ
□ α-05 ﾍﾞｰｼﾞｭ
□ α-09 ｺｺｱﾌﾞﾗｳﾝ
□ α-11 ﾀﾞｰｸﾌﾞﾗｳﾝ

木目調：2色
(受注生産色)
□ ﾅﾁｭﾗﾙｳｯﾄﾞ
□ ﾗｲﾄｳｯﾄﾞ
*木目調のｴﾝﾄﾞｷｬｯﾌﾟは
模様無しの類似色となります。

縮尺

1/3

ﾌｧｲﾙNo.(DL時)

03-No1500-(1)

アトラスark
株式会社

本製品は改良の為予告なしに変更する事があります。：図面ｻｲｽﾞ　A3