ﾌﾞﾗｹｯﾄ:K-55N(ｱﾙﾐ合金押出成形製品)

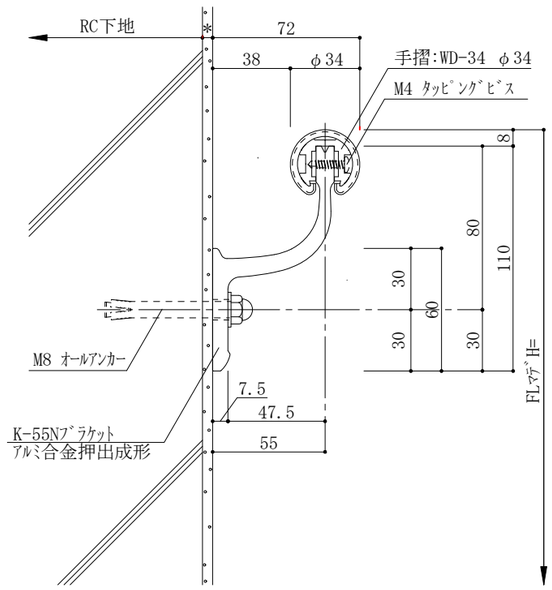

RC下地 取付断面図

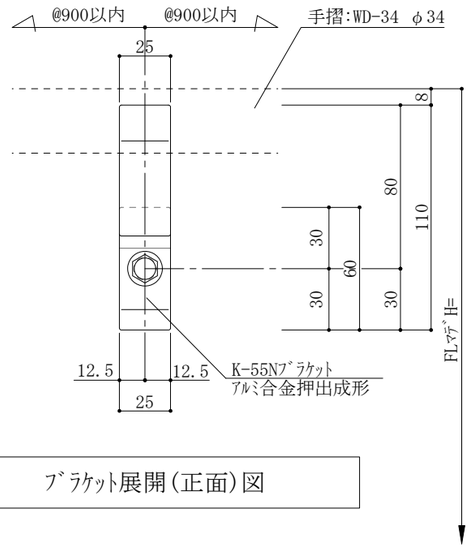

ﾌﾞﾗｹｯﾄ展開(正面)図

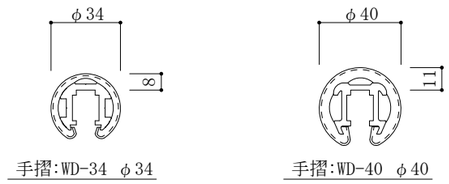

ｱｰｸｸﾞﾘｯﾌﾟ：WD-34・40
P.V.Cﾀｲﾔ：木目調軟質合成樹脂
ｱﾙﾐ芯金：A6063S-T5

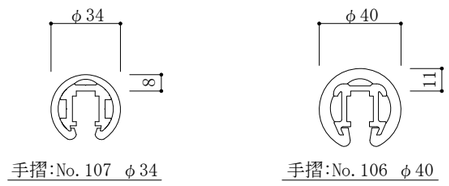

ｱｰｸｸﾞﾘｯﾌﾟ：No.107・106
P.V.Cﾀｲﾔ：軟質合成樹脂
ｱﾙﾐ芯金：A6063S-T5

商品区分

ｱｰｸｸﾞﾘｯﾌﾟ

品番(製品名) WD-34・40
No.107・106
ﾌﾞﾗｹｯﾄ:K-55N

図面名

丸型手摺用ﾌﾞﾗｹｯﾄ:K-55N詳細図

仕様

ｱｰｸｸﾞﾘｯﾌﾟ：WD-34・40
芯材：ｱﾙﾐ(A6063S-T5) L=2800mm(定尺)
ｶﾊﾞｰ/ﾀｲﾔ：木目調軟質合成樹脂
抗菌・抗ｳｲﾙｽ剤配合
1巻=20m ｶﾗｰ3色
ｷｬｯﾌﾟ：AK・CK・BT型ｴﾝﾄﾞｷｬｯﾌﾟ
K・T型水平ｷｬｯﾌﾟ 全5種
その他の部材：目隠しﾊﾟｯｷﾝ
壁付ｿｹｯﾄB
直線ｼﾞｮｲﾝﾄ

ｶﾗｰ(常備色)：□ﾅﾁｭﾗﾙ(木目調)
□ﾗｲﾄ(木目調)
□ﾋﾞﾀｰ(木目調)

ｱｰｸｸﾞﾘｯﾌﾟ：No.107・106
芯材：ｱﾙﾐ(A6063S-T5) L=2800mm(定尺)
ｶﾊﾞｰ/ﾀｲﾔ：軟質合成樹脂
抗菌・抗ｳｲﾙｽ剤配合
1巻=20m ｶﾗｰ10色
ｷｬｯﾌﾟ：AK・CK・BT型ｴﾝﾄﾞｷｬｯﾌﾟ
K・T型水平ｷｬｯﾌﾟ 全5種
その他の部材：目隠しﾊﾟｯｷﾝ
壁付ｿｹｯﾄB
直線ｼﾞｮｲﾝﾄ

ｶﾗｰ(常備色)：□※α-02 ﾀﾞｰｸｸﾞﾚｰ
□ α-03 ｼﾙﾊﾞｰｸﾞﾚｰ
□ α-04 ﾊﾟｰﾙｸﾞﾚｰ
□ α-05 ﾍﾞｰｼﾞｭ
□※α-09 ｺｺｱﾌﾞﾗｳﾝ
□※α-11 ﾀﾞｰｸﾌﾞﾗｳﾝ

(受注生産色)：□※α-01 ﾌﾞﾗｯｸ
□ α-13 ﾁｬｲﾆｰｽﾞﾚｯﾄﾞ
□ α-14 ﾛｲﾔﾙﾌﾞﾙｰ
□※α-17 ﾘｰﾌﾞﾘｰﾝ
※印はBL認定の室外用対応色
(全天候型で室外でも使用可)

K-55Nﾌﾞﾗｹｯﾄ：ｱﾙﾐ合金押出成形

縮尺

1/3

ﾌｧｲﾙNo. (DL時)

02-K-55N+

アトラスark
株式会社

本製品は改良の為予告なしに変更する事があります。：図面ｻｲｽﾞ A3